CONSTRUCTEUR	RADIO L.L. PARIS	MODÈLE	537 A	ANNÉE	1936	N° 444

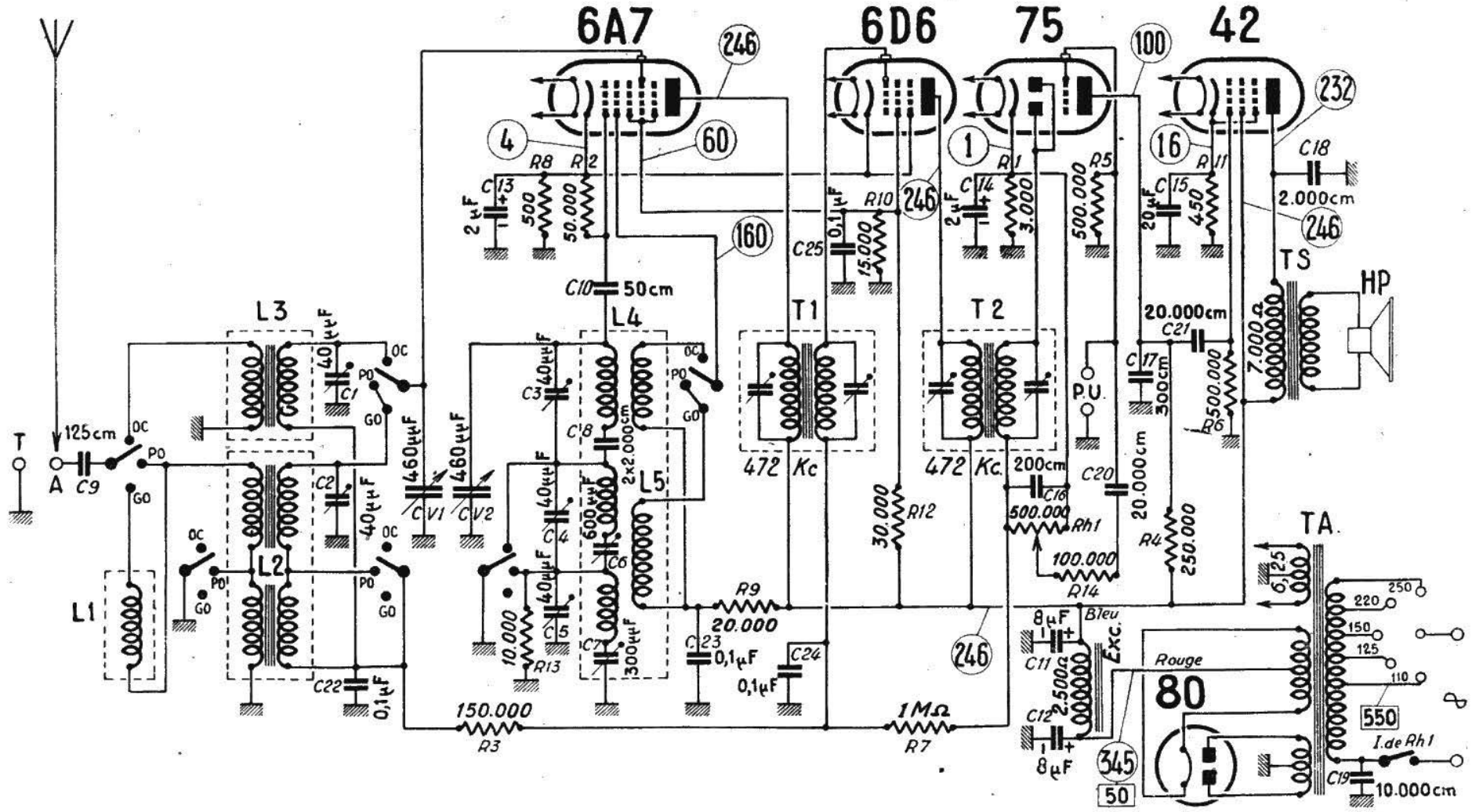

Caractéristiques générales.

Superhétérodyne à quatre lampes et une valve, fonctionnant sur secteur alternatif de 110, 130, 150, 220 et 250 V., et recevant trois gammes d'ondes suivantes:

O.C. — 19 à 55 m. (15,7 à 5,45 MHz).

P.O. — 200 à 580 m. (1500 à 517 kHz).

G.O. — 1000 à 2000 m. (300 à 150 kHz).

Dépannage.

La consommation du récepteur sous 110 V. est de 0,55 A. (60 W.).

Les tensions indiquées sur le schéma ont été relevées avec un voltmètre de 1000 ohms par volt et peuvent admettre une tolérance de 10 % en plus ou en moins.

Toutes les lampes du récepteur peuvent être remplacées par des tubes de types plus récents, à condition de remplacer les supports existants par des supports « octal ».

La 6A7 peut être remplacée par une 6A8 ou une 6E8. Dans ce dernier cas, il peut se produire des accrochages et des blocages dans la gamme O.C., surtout entre 19 et 25 m. Pour y remédier, il convient d'intercaler une résistance de 50 à 150 ohms en série dans le circuit de l'anode oscillatrice. De plus, il faudra, surtout avec une 6E8, diminuer la valeur de la résistance de polarisation et mettre 150 à 200 ohms au lieu de 500 ohms.

La 6D6 peut être remplacée par une 6K7 ou une 6M7.

La 75 peut être remplacée par une 6Q7 ou par une 6H8. Dans ce dernier cas, il faudra prévoir une tension d'écran constituée par une résistance de 1MΩ et un condensateur de découplage de 0,1 µ F.