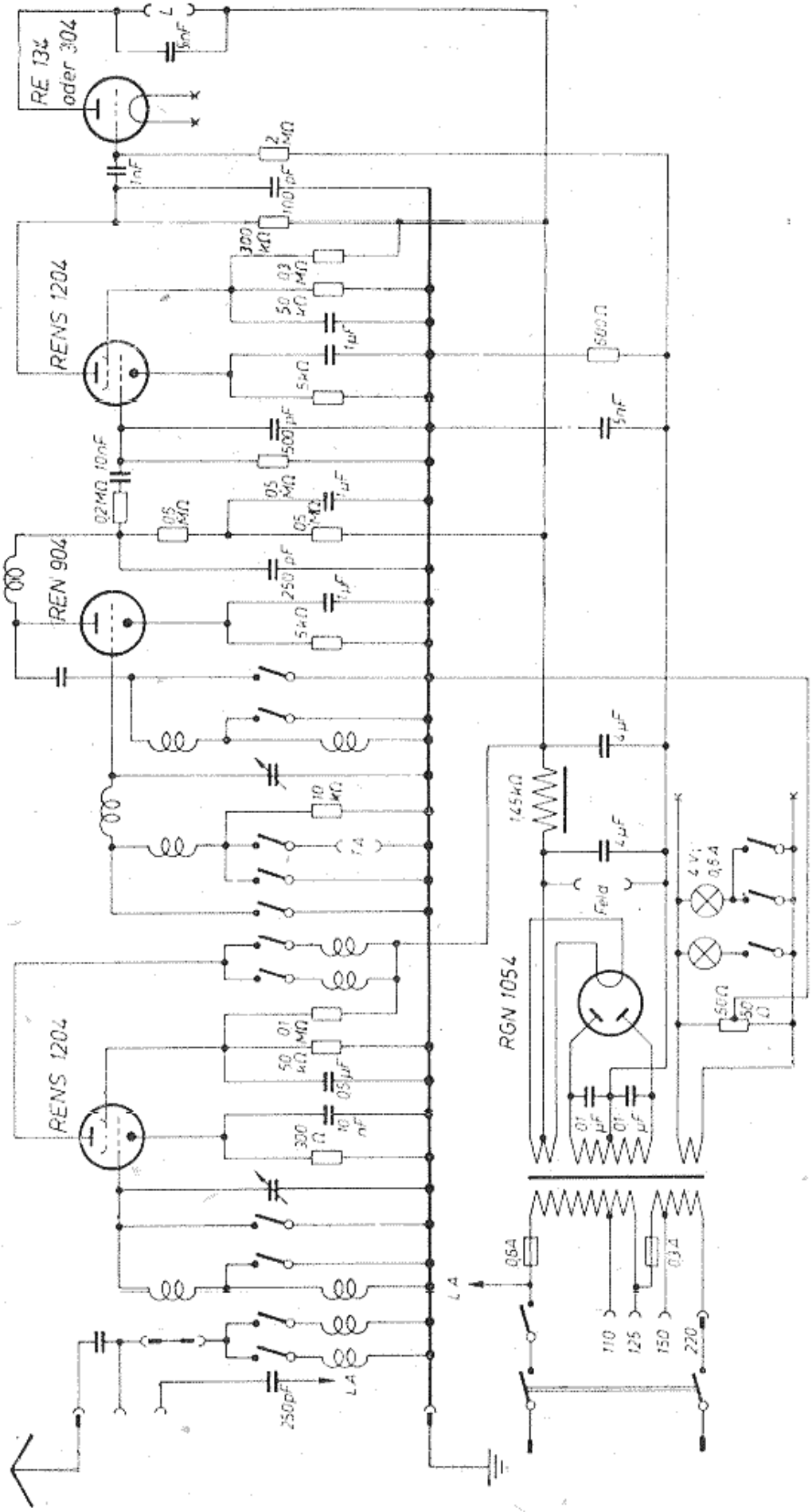
RE 134
oder 304
REN 904
REN 1204
REN 1204
RGN 1054
L
LA
LA
Feld
145 kΩ
110
125
150
220