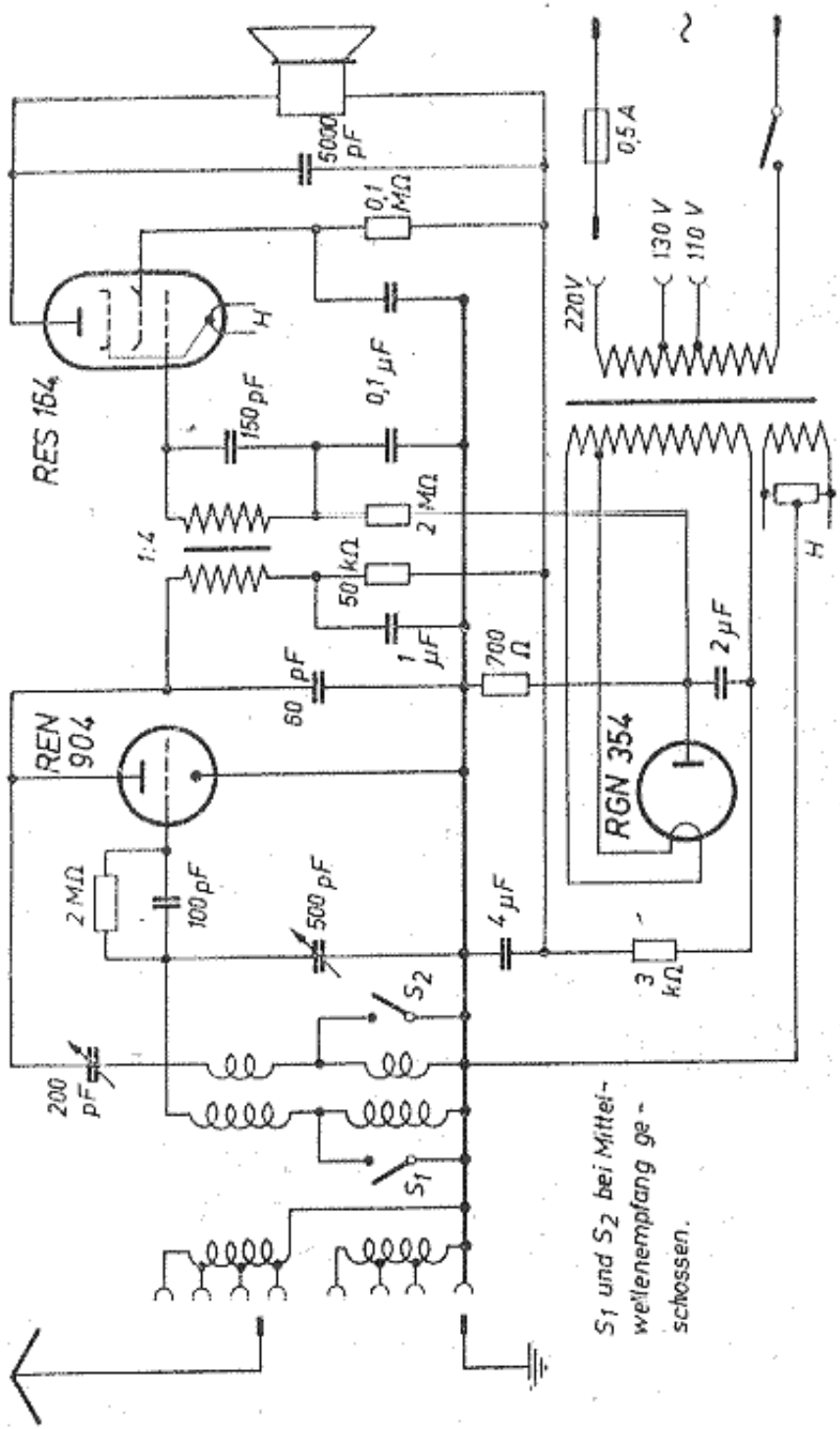Gemeinschafts-Empfänger **VE 301 W**