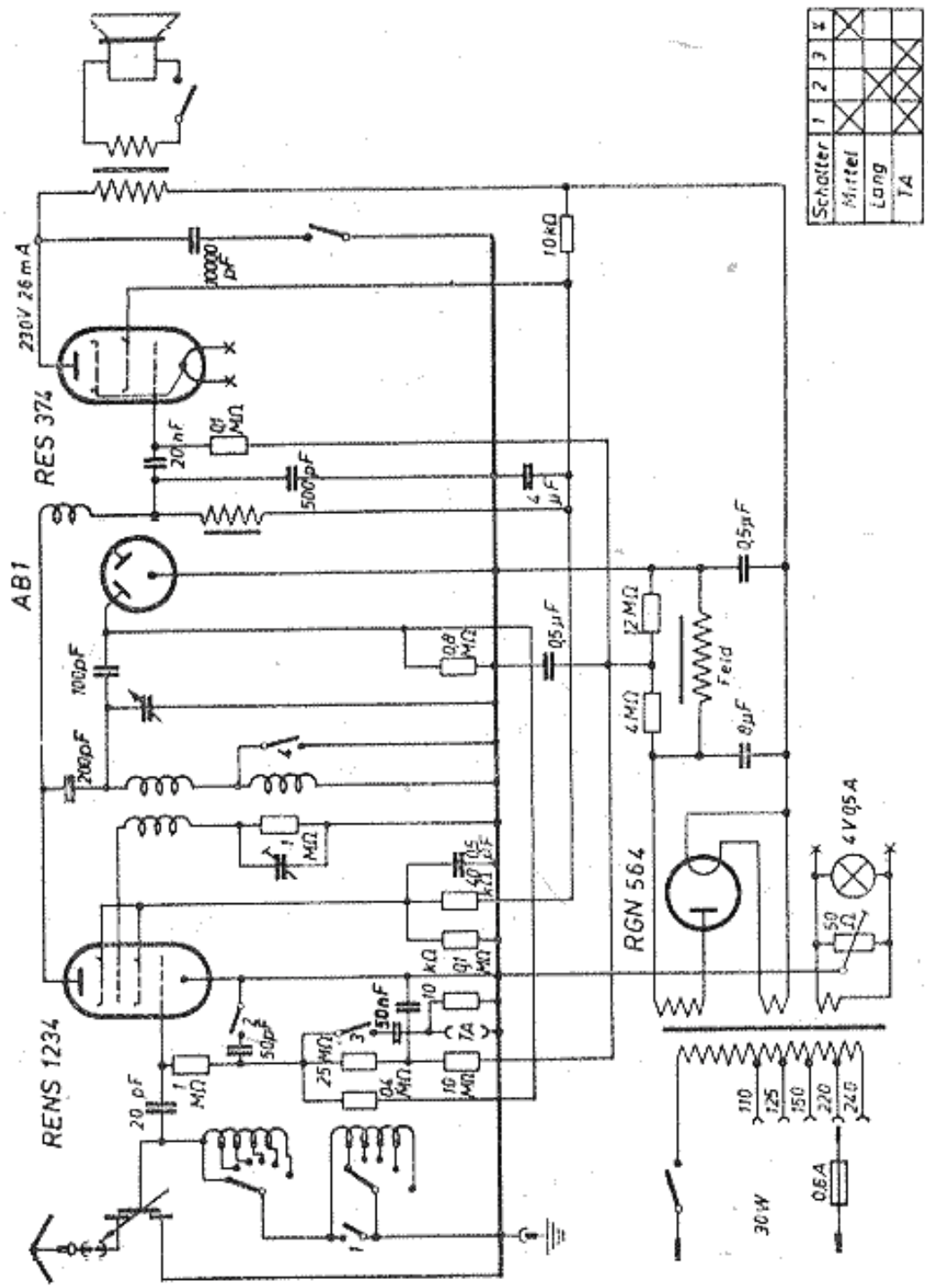Lumophon **WD 210 Markgraf**