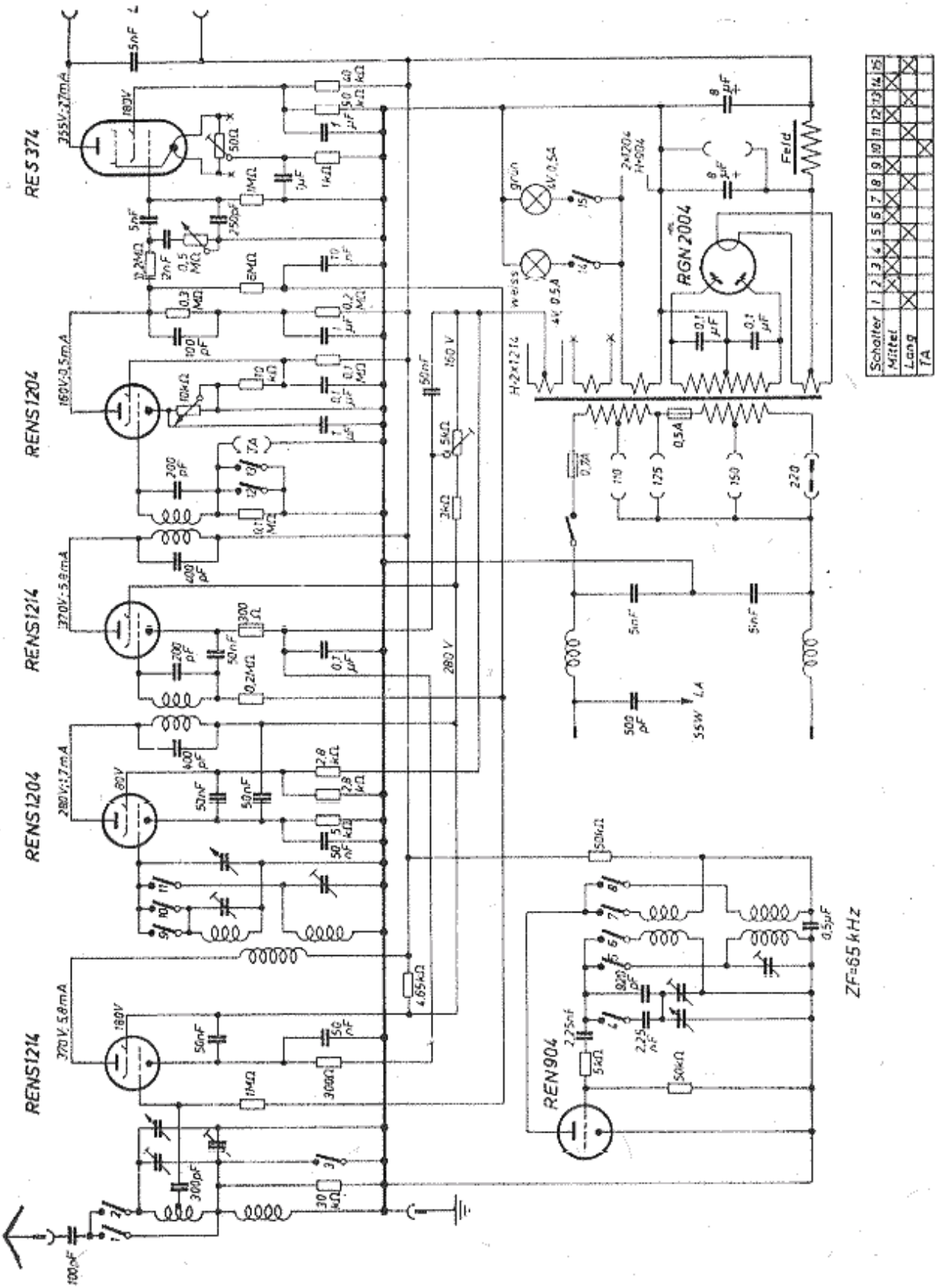# Lumophon W 76 und WD 76